DOORSTEEL
PORTE BATTANTE METALLIQUE

Notice technique Types T26 – T27 – T28 – T29

Parc SEGRO – ZAC de Lamirault – 42 rue de Lamirault – CS20762 – 77090 COLLEGIEN - Tél. : 01 60 37 79 50 – Fax. : 01 60 37 79 89

LA PORTE BATTANTE METALLIQUE DOORSTEEL EST SPECIALEMENT CONÇUE POUR AFFRONTER LES CONDITIONS D'EXPLOITATION DIFFICILES RENCONTREES DANS LA PLUPART DES BÂTIMENTS COMMERCIAUX ET INDUSTRIELS.

PORTES RESISTANT AU FEU EN METAL
www.marque-nf.com

Cette marque certifie :

- *la conformité à l'arrêté du 22 mars 2026*
- *la conformité à la norme : NF S 61-937-1 et -2*
- *Les valeurs des caractéristiques annoncées dans cette fiche*

Organisme certificateur NF :
AFNOR Certification
11, Rue Francis de Pressensé
93571 La Plaine Saint Denis Cedex – France
Téléphone : +33 (0)1. 41.62.80.00 – Télécopie : +33 (0)1. 49.17.90.00
Sites Internet : http://www.afnor.org et http://www.marque-nf.com
Email : certification@afnor.org

NOTICE TECHNIQUE

I. VUE GENERALE

Exemple de porte battante à un et deux vantaux

O	Oculus	**D**	Boîtier D.A.D	**FP**	Ferme porte
C	Crémone point haut et bas	**B**	Bâti	**VE**	Ventouse électromagnétique
PB	Plat de battement	**P**	Paumelles	**Bar**	Boîtier anti-réarmement *
EV	Entraîneur de vantail	**PS**	Plaque Signalétique	**JI**	Joint Intumescent
SP	Serrure et poignée	**SV**	Sélecteur de vantaux	**R**	Renfort
(●)	Point de fixation pour mise à la terre				

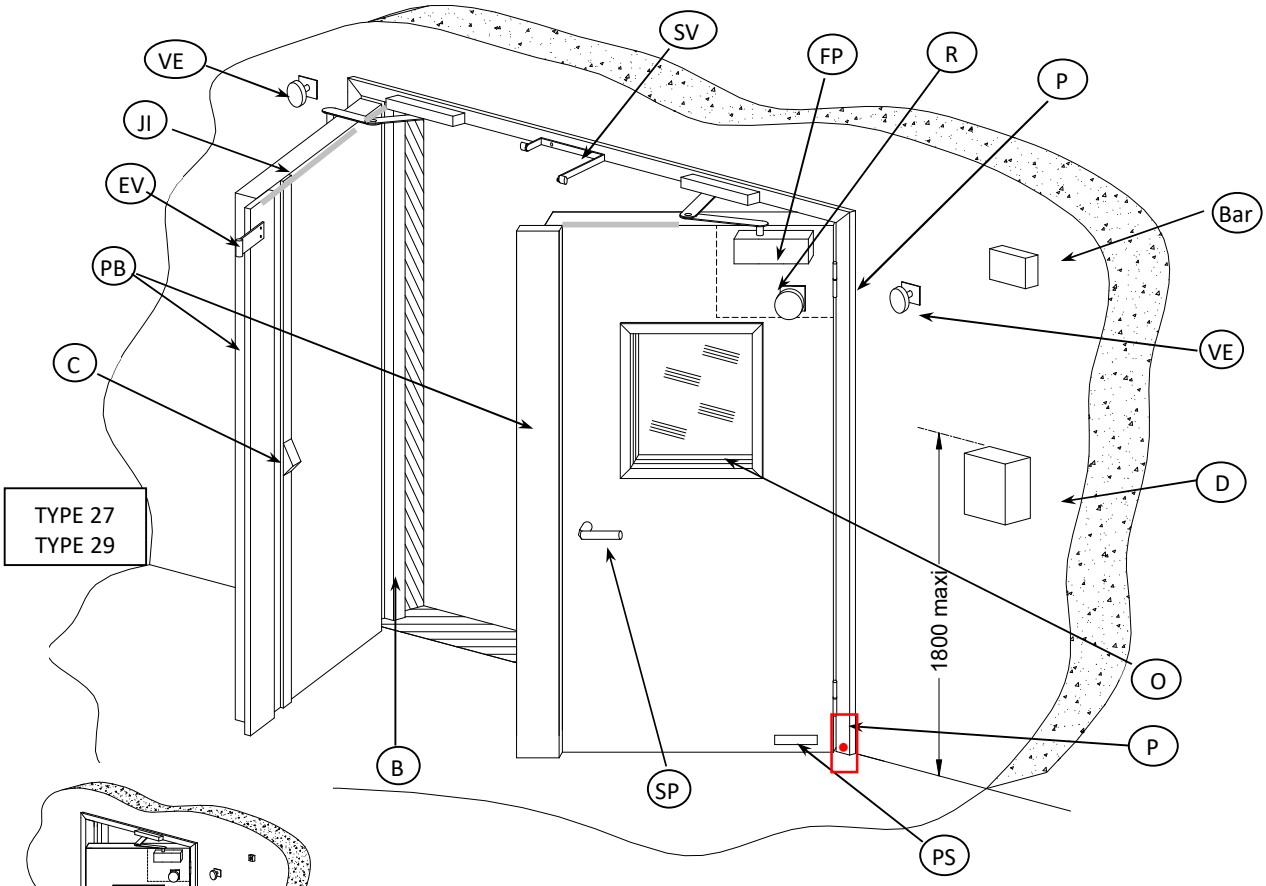

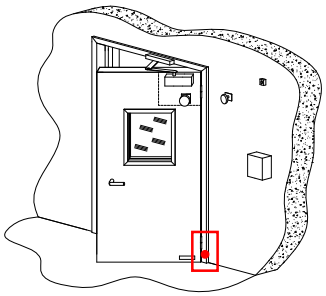

TYPE 26
TYPE 28

(*) Le boitier d'anti-réarmement doit être placé :

- Hors d'atteinte du niveau 0.
- La définition de la liste de ces équipements dépend du mode de fonctionnement choisi et des fonctionnalités souhaitées. (Liste des accessoires en fonction des modes de fonctionnement disponibles sur le descriptif).

(●) Point de fixation pour mise à la terre :

- Réalisation en usine sur le montant du bâti côté du vantail principal, à 50 mm du bas, côté paumelles ou côté opposé aux paumelles.

II. CARACTERISTIQUES TECHNIQUES

1. CARACTERISTIQUES ET RESISTANCE AU FEU

Famille	DOORSTEEL : Porte Battante Métallique			
Référence commerciale	**TYPE 26/1** **TYPE 26/2** Porte Battante Métallique à 1 vantail	**TYPE 27/1** **TYPE 27/2** Porte Battante Métallique à 2 vantaux égaux ou inégaux	**TYPE 28/1** **TYPE 28/2** **TYPE 28/3** **TYPE 28/4** **TYPE 28/5** Porte Battante Métallique à 1 vantail	**TYPE 29/1** **TYPE 29/2** **TYPE 29/3** **TYPE 29/4** Porte Battante Métallique à 2 vantaux égaux ou inégaux
Mode de fonctionnement	MODE 0 / 1 / 2			
	0 – (Type 26 / 27 / 28 / 29) 1 – FPF (Ferme porte à force fixe) 1 – FPR (Ferme porte à force réglable) 2 – FPF – VEM (Ferme porte à force fixe + déclencheur à ventouse EM) 2 – FPR – VEM (Ferme porte à force réglable + déclencheur à ventouse EM) 2 – FPR – BEM (Ferme porte à force réglable + déclencheur type bandeau à VEM)			
Procès-verbaux de référence	P.V. EFECTIS de résistance au feu : • EFR-14-001671 et ses extensions (17/1 – 17/2 – 18/3 – 21/4 – 21/5 – 22/6 – 25/7) P.V. CNPP de classement DAS : • SA 15 01 07 + SA 15 01 08 (NF S 61.937-1 & -2)			

2. DOMAINE DIMENSIONNEL

	Classement et variante					Largeur Passage Libre		Hauteur Passage Libre		Surface du vantail (LPL+40) * (HPL+12)
	E	EI_2	Sens du Feu	Variante	Mode	Mini	Maxi	Mini	Maxi	Maxi
T26 /1 (b)	60	60	R/V	BV / BS IMP / CL	0	330	1270	360	2588	3.09m²
					1	460	1200	1388	2588	
					2	460	1160	1388	2588	
T26 /2 * (b)	30	30	R/V	BV / BS IMP / CL	0	330	1270	360	2588	3.09m²
					1	460	1200	1388	2588	
					2	460	1160	1388	2588	
T27 /1 (a) (c)	60	60	R/V	BV / BS IMP / CL	0	525	1960	556	2556	4.65m²
					1	965	1960	1388	2556	
					2	965	1960	1388	2556	
T27 /2 * (a) (c)	30	30	R/V	BV / BS IMP / CL	0	525	1960	556	2556	4.65m²
					1	965	1960	1388	2556	
					2	965	1960	1388	2556	

Variante : voir détail des options et supports §2 a.

* Déclassement pour l'Oculus EI2 30

(a) Largeur des vantaux en MODE 0 = 280 à 998 mm / MODE 1-2 = 500 à 998 mm

(b) Modification de la hauteur de passage libre en 4 faces : MODE 0-1 : mini = 330 / maxi = 2540 - MODE 2 : mini = 1360 / maxi = 2540

(c) Modification de la hauteur de passage libre en 4 faces : MODE 0 -1 : mini = 528 / maxi = 2528 - MODE 2 : mini = 1360 / maxi = 2528

	Classement et variante						Largeur Passage Libre		Hauteur Passage Libre		Surface du vantail (LPL+40) * (HPL+12)
	E	EI_2	EI_1	Sens du Feu	Variante	Mode	Mini	Maxi	Mini	Maxi	Maxi
T28 /1 (f)	120	120	15	R/V	BV / BS	0	330	1215	360	2533	2.9m²
						1	460	1200	1388	2533	
						2	460	1160	1388	2533	
T28 /2 (f)	120	120	60	R/V	BV	0	330	1215	360	2533	2.9m²
						1	460	1200	1388	2533	
						2	460	1160	1388	2533	
T28 /3 (f)	120	90	/	R/V	BV / BS	0	330	1270	360	2588	3.09m²
						1	460	1200	1388	2588	
						2	460	1160	1388	2588	
T28 /4 (f)	60	60	15	R/V	EMV / IMP / CL	0	330	1215	360	2533	2.9m²
						1	460	1200	1388	2533	
						2	460	1160	1388	2533	
T28 /5 (f)	180	/	/	R/V	BS	0	330	1215	360	2533	2.9m²
						1	460	1200	1388	2533	
						2	460	1160	1388	2533	
T29 /1 (d) (c)	120	120	15	R/V	BV / BS	0	525	1960	556	2556	4.65m²
						1	965	1960	1388	2556	
						2	965	1960	1388	2556	
T29 /2 (d) (c)	120	120	60	R/V	BV	0	525	1960	556	2556	4.65m²
						1	965	1960	1388	2556	
						2	965	1960	1388	2556	
T29 /3 (e) (c)	120	90	/	R/V	BV / BS	0	525	2437	556	2500	4.26m²
						1	965	2365	1388	2500	
						2	965	2365	1388	2500	
T29 /4 (d) (c)	60	60	15	R/V	EMV / IMP / CL	0	525	1960	556	2556	4.65m²
						1	965	1960	1388	2556	
						2	965	1960	1388	2556	

Variante : voir détail des options et supports § 2.a

(c) Modification de la hauteur de passage libre en 4 faces : MODE 0 – 1 : mini = 528 / maxi=2528 – MODE 2 : mini =1360 / max i= 2528
(d) Largeur des vantaux MODE 0 = 280 à 998 mm / MODE 1 - 2 = 500 à 998 mm
(e) Largeur des vantaux MODE 0 = 280 à 1236 mm / MODE 1 - 2 = 500 à 1200 mm
(f) Modification de la hauteur de passage libre en 4 faces MODE 0 – 1 : mini = 330 / maxi = 2505 - MODE 2 : mini = 1360 / maxi = 2505

Autres performances sur l'ensemble des références : **Fermeture automatique C0**

Caractéristiques de résistance au feu	
E =	Étanchéité au feu
EI =	Étanchéité au feu et Isolation thermique
R/V =	Recto / Verso

- **Option et nature de la paroi support :**

DOORSTEEL T26 & T27	DOORSTEEL T28 & T29
Sur l'ensemble des dimensions	Suivant variante validée
BV : bâti à visser (3 ou 4 faces) * BS : bâti à sceller (3, 4 faces ou enveloppant) * IMP : Montage avec panneau d'imposte (Hauteur maxi = 550) Oculus EI_2 60 (vitrage Pyrostop 60-101 ou 60-201 ep. de 23 à 27mm) Oculus EI_2 30 (vitrage Pyrostop 30-10 ou 30-20 ep. De 15 à 18mm) CL : Montage sur cloison légère (sans imposte) *** Grille de ventilation EI_2 60 Plinthe automatique (montée sous les vantaux) Joint d'étanchéité en feuillure	BV : bâti à visser (3 ou 4 faces) * BS : bâti à sceller (3 ; 4 faces ou enveloppant) * IMP : Montage avec panneau d'imposte (Hauteur maxi = 550) EMV : Intégration sur ensemble EMV T103-T113-T115 ou HORIZON** CL : Montage sur cloison légère (sans imposte) *** Grille de ventilation EI_2 120 (sauf E180) Plinthe automatique (montée sous les vantaux) Joint d'étanchéité en feuillure

* <u>Montage sur béton ou parpaing plein</u> : Masse volumique de 2200 Kg / m^3 – Ep. 200 mm
Pour les classements EI_2 : paroi et revêtement adjacents classés M1 ou B-s3 sur 100 mm

** <u>Montage sur cloison EMV BOULLET T103 –T113 – T115 – HORIZON :</u> Déclassement en EI60
(PV Cloison 07-E-101 – 10-V-539 – 11-A-152 – 13-A-415)

Dans le cas du montage sur cloisons EMV T103 ou T115, le montage est réalisé sur un poteau isolé de 100x100x3 protégé thermiquement par des bandes de Promatect H20 sur les 4 côtés.

(***)<u>Montage sur cloison légère (sans imposte) :</u> Classement en EI60.
(Extension n° 21/4 + PV 11-A-517) Dans le cas du montage sur cloisons légères, le montage est réalisé sur une ossature métallique et à parements en double peur de plaques de plâtres BA13 (ép. 120 mm mini) ; la protection du chevêtre de bâti est définie selon le cas (bâti à visser en angle, bâti tunnel).

- **<u>Jeux de fonctionnement</u> :**
  - Côté ferrage : 3 mm
  - Côté serrure : 5 mm
  - Haut : 3 mm
  - Bas : 8 mm

- **<u>Masse du vantail :</u>**
  - <u>T26 – T27</u>
    65 Kg/m² pour EI 60
  - <u>T28 – T29</u>
    70 Kg/m² pour EI 120

- **<u>Finition Possible :</u>**
  - Galvanisée, inox ou laquage époxy
  - Stratifiés décoratifs hors chant des vantaux (ep = 1.5mm maxi)

III. <u>ACCESSOIRES</u>

QUIN A : Equipement à mortaiser / **QUIN B :** Equipement en applique / **QUIN C :** Equipement pour vantail semi-fixe uniquement.

Compatible / Non compatible	MODE 0			DOORSTEEL	
				TYPE 26-28	TYPE 27-29
QUIN A	Serrure à mortaiser	Série 210000	JPM		(vantail mobile)
		Série 220000	JPM		
		Série D40 – D450	VACHETTE		
		MULTIBAT	JPM		
		PIXELLE	JPM		
		Morty 10	JPM		
	Serrure à mortaiser Fonction antipanique EN179 / 1125	Série D45 Urgence	VACHETTE		
		EL160 – EL165	ASSA ABLOY		
		EL560 – EL561			
		EL564 – EL565			
	Serrure à mortaiser Motorisé	EL520 – EL524			
	Antipanique avec serrure à mortaiser	150-6 + barre NORMA	JPM		
QUIN B	Serrure en applique	Série FL10xx-xx-xx	JPM		
		Série FL22xx-xx-xx			
		Série FL30xx-xx-xx			
		Série FL31xx-xx-xx			
		Série FL32xx-xx-xx			
	Antipanique	Série 89	JPM		
		Série 90+	JPM		
		PUSH ALARM	JPM		
		PUSH Contrôle évolution	JPM		
		Série 6001	SAVIO		
		Série 6800 Premium Evo BM	VACHETTE		
		Série 6700 Prémium	VACHETTE		
		Série 1900 Premium Evo	VACHETTE		
		Série 1800 Premium CFPF	VACHETTE		
		Série CYREX	VACHETTE		
		Série CYREX URGENCE	VACHETTE		
		SAFE PAD 733	VACHETTE		
		SAFE PAD VF 733	VACHETTE		
		FLUID	JPM		
	Crémone automatique	EUROPAD 179	JPM		
	Manœuvre	Séries EN3xxx / EN5xxx PR2E / PR3000 / SMARTR	JPM		
		PE12 – PE13/23 -PE13/23AV PE14/24	VACHETTE		
QUIN C	Serrure en applique	Série FL20xx-xx-xx	JPM		
	Crémone	VEOLIS / AEROLIS	VACHETTE		
		902	FUHR		
		902Z (avec condamnation)			
		680	COMUNNELO		
		682 (avec condamnation)			
	Verrou à aiguille	488	SAVIO		
		705	COMUNNELO		

Composition minimum	**BLOC PORTE TYPE (26 ou 28)** QUIN A ou QUIN B (avec 1 point ou 3 points de fermeture)
	BLOC PORTE TYPE (27 ou 29) Vantail de service : QUIN A ou QUIN B (avec 1 point ou 3 points de fermeture) Vantail semi-fixe : QUIN B (avec deux points de fermeture haut et bas) ou QUIN C

Compatible / Non compatible	MODE 1			DOORSTEEL	
				TYPE 26-28	TYPE 27-29
QUIN A	Serrure à mortaiser	Série 210000	JPM		(vantail mobile)
		Série 220000	JPM		
		Série D40 – D450	VACHETTE		
		MULTIBAT	JPM		
		PIXELLE	JPM		
		Morty 10	JPM		
	Serrure à mortaiser Fonction anti-panique EN179 / 1125	Série D45 Urgence	VACHETTE		
		EL160 – EL165	ASSA ABLOY		
		EL560 – EL561			
		EL564 – EL565			
	Serrure à mortaiser Motorisé	EL520 – EL524			
	Anti-panique avec serrure à mortaiser	150-6 + barre NORMA	JPM		
QUIN B	Serrure en applique	Série FL10xx-xx-xx	JPM		
		Série FL22xx-xx-xx	JPM		
		Série FL30xx-xx-xx	JPM		
		Série FL31xx-xx-xx	JPM		
		Série FL32xx-xx-xx	JPM		
	Anti-panique	Série 89	JPM		
		Série 90+	JPM		
		PUSH ALARM	JPM		
		PUSH Contrôle évolution	JPM		
		Série 6001	SAVIO		
		Série 6800 Premium Evo BM	VACHETTE		
		Série 6700 Prémium	VACHETTE		
		Série 1900 Premium Evo	VACHETTE		
		Série 1800 Premium CFPF	VACHETTE		
		Série CYREX	VACHETTE		
		Série CYREX URGENCE	VACHETTE		
		SAFE PAD 733	VACHETTE		
		SAFE PAD VF 733	VACHETTE		
		FLUID	JPM		
	Crémone automatique	EUROPAD 179	JPM		
	Manœuvre	Séries EN3xxx / EN5xxx PR2E / PR3000 / SMARTR	JPM		
		PE12 – PE13/23 -PE13/23AV PE14/24	VACHETTE		
QUIN C	Serrure en applique	Série FL20xx-xx-xx	JPM		
	Crémone	VEOLIS / AEROLIS	VACHETTE		
		902	FUHR		
		902Z (avec condamnation)			
		680	COMUNNELO		
		682 (avec condamnation)			
	Verrou à aiguille	488	SAVIO		
		705	COMUNNELO		
QUIN D	Sélecteur	914000	JPM		
		Bandeau ISM	GEZE		
		Bandeau G-SR	DORMA		
		Bandeau SL2000	ISEO		
		970 C	VACHETTE		
	Entraineur de sécurité	DS90	ISEO		
		MK 396	DORMA		
QUIN E	Ferme porte	Suivant tableau des dispositifs de re-fermeture			

Composition minimum	**BLOC PORTE 1 vantail TYPE 26 ou TYPE 28** QUIN A ou QUIN B (avec 1 point ou 3 points de fermeture) + QUIN E
	BLOC PORTE à 2 vantaux TYPE 27 ou TYPE 29 **Vantail de service :** QUIN A ou QUIN B (avec 1 point ou 3 points de fermeture) + QUIN E **Vantail semi-fixe :** QUIN B (avec 2 points de fermeture haut et bas) +QUIN E ou QUIN C + (QUIN E option) + QUIN D

Compatible / Non compatible	**MODE 2**			**DOORSTEEL**	
				TYPE 26-28	**TYPE 27-29**
QUIN A	Serrure à mortaiser	Série 210000	JPM		
		Série 220000	JPM		
		Série D40 – D450	VACHETTE		
		MULTIBAT	JPM		(vantail mobile)
		PIXELLE	JPM		
		Morty 10	JPM		
	Serrure à mortaiser Fonction anti-panique EN179 / 1125 Serrure à mortaiser Motorisé	Série D45 Urgence	VACHETTE		
		EL160 – EL165	ASSA ABLOY		
		EL560 – EL561			
		EL564 – EL565			
		EL520 – EL524			
	Anti-panique avec serrure à mortaiser	150-6 + barre NORMA	JPM		
QUIN B	Serrure en applique	Série FL10xx-xx-xx	JPM		
		Série FL22xx-xx-xx			
		Série FL30xx-xx-xx			
		Série FL31xx-xx-xx			
		Série FL32xx-xx-xx			
	Anti-panique	Série 89	JPM		
		Série 90+	JPM		
		PUSH ALARM	JPM		
		PUSH Contrôle évolution	JPM		
		Série 6001	SAVIO		
		Série 6800 Premium Evo BM	VACHETTE		
		Série 6700 Prémium	VACHETTE		
		Série 1900 Premium Evo	VACHETTE		
		Série 1800 Premium CFPF	VACHETTE		
		Série CYREX	VACHETTE		
		Série CYREX URGENCE	VACHETTE		
		SAFE PAD 733	VACHETTE		
		SAFE PAD VF 733	VACHETTE		
		FLUID	JPM		
	Crémone automatique	EUROPAD 179	JPM		
	Manœuvre	Séries EN3xxx / EN5xxx PR2E / PR3000 / SMARTR	JPM		
		PE12 – PE13/23 -PE13/23AV / PE14/24	VACHETTE		
QUIN D	Bandeau sélecteur	914000	JPM		
		Bandeau ISM	GEZE		
		Bandeau G-SR	DORMA		
		Bandeau SL2000	ISEO		
	Entraineur de sécurité	DS90	ISEO		
		MK 396	DORMA		
	Sélecteur	970 C	VACHETTE		

Compatible / Non compatible	MODE 2			DOORSTEEL	
				TYPE 26-28	TYPE 27-29
QUIN E	Ferme porte	Suivant tableau des dispositifs de re-fermeture et associativité avec QUIN E			
QUIN F	Dispositif de retenue Intégré à la sélection	Bandeau G-EMF	DORMA	TS92 / TS93	
		Bandeau G-SR EMF 1 ou 2	DORMA		TS92 / TS93
		Bandeau E	GEZE	TS3000 TS4000 TS5000	
		Bandeau E-ISM	GEZE		TS3000 TS4000 TS5000
		Bandeau BCS 2000 /1 ou /2	ISEO		HL105 / IL305
	Dispositif de retenue déporté	VEM 45-20 / 45-50 (Rupture)	PERJES		
		VDM 45-20 / 45-40 (émission)	PERJES		
		Série 180 / 190 (rupture)	OPERA		
QUIN G	Boitier anti-réarmement	Boitier DAS - 24 ou 48V	BOULLET		
		GZ4CR - 24 ou 48V	GEZE		
		BR02.03	MECALECTRO		
	Boitier de raccordement	Boitier GIF	BOULLET		
		BR02.04 / CR02.02	MECALECTRO		
		Module DAS 12 240	DORMA		
	Abaisseur de tension	Convertisseur 48/24V	GEZE		

MODE 2	DOORSTEEL	
	TYPE 26-28	TYPE 27-29
Composition minimum	**BLOC PORTE 1 vantail TYPE 26 ou TYPE 28** QUIN A ou QUIN B (avec 1 point ou 3 points de fermeture) + QUIN E + QUIN F + QUIN G	
	BLOC PORTE à 2 vantaux TYPE 27 ou TYPE 29 **Vantail de service :** QUIN A ou QUIN B (avec 1 point ou 3 points de fermeture) + QUIN E **Vantail semi-fixe :** QUIN B (avec 2 points de fermeture haut et bas) + QUIN E + QUIN D + QUIN F + QUIN G	

QUIN E - Dispositif de re-fermeture

Référence	Fabricant	Type de bras	Largeur vantail* (mini – maxi)	Hauteur vantail* (mini - maxi)	Angle d'ouverture (avec – sans bandeau)
DC 120 Force 3	ASSA ABLOY	COMPAS	500 – 950	370 – 2588	180°
DC 120 Force 4		COMPAS	500 – 1100	370 – 2588	105°
HL100 Force 2 à 4**	LEVASSEUR ISEO	COMPAS	500 - 1000	370 - 2500	170°
HL105 Force 3		GLISSIERE	500 – 950	1400 - 2588	130° - 130°
HL105 Force 4		GLISSIERE	950 – 1100	370 - 2500	130° - 130°
HL300 Force 2 à 6**		COMPAS	500 – 1200	1400 - 2588	170°
HL305 Force 2 à 6**		GLISSIERE	1101 - 1200	1400 - 2588	130° - 130°
TS71 Force 2 à 4**	DORMA	COMPAS	500 – 1200	370 - 2500	170°
TS 72 Force 2 à 4**		COMPAS	500 – 1200	370 - 2500	170°
TS 73V Force 2 à 4**		COMPAS	500 – 1200	370 - 2500	170°
TS 83 Force 3 à 6		COMPAS	500 – 1200	1400 - 2588	170°
TS 68 F Force 2 à 4**		COMPAS	500 – 950	1400 - 2588	105°
TS90 Force 3		COULISSE	700 – 950	1400 - 2588	160°

QUIN E - Dispositif de re-fermeture					
Référence	Fabricant	Type de bras	Largeur vantail* (mini – maxi)	Hauteur vantail* (mini - maxi)	Angle d'ouverture (avec – sans bandeau)
TS91 Force 3 et 4		COULISSE	500 – 1200	370 - 2500	110°
TS92 Force 2 à 4**		COULISSE	725 – 950	1400 - 2588	110° - 160°
TS93 Force 2 à 5**		COULISSE	500 - 1200	1400 - 2588	110° - 170°
TS1500 Force 3	GEZE	COMPAS	500 – 1100	1400 - 2588	170°
TS 2000V Force 2 à 5**		COMPAS	500 – 1100	1400 - 2588	170°
TS 3000 Force 3		COMPAS	500 – 950	1400 - 2588	105° - 170°
TS 3000V-VBC Force 2 à 4**		COULISSE	500 – 1100	1400 - 2588	105° - 170°
TS 4000 Force 2 à 6**		COMPAS	500 – 1200	1400 - 2588	170°
TS 4000G Force 2 à 6**		COULISSE	500 - 950	1400 - 2588	105°
TS 5000 – 5000L Force 2 à 6**		COULISSE	500 - 1200	1400 - 2588	105° - 170°

* Valeurs à ajuster suivant les différents type de produits (Type 26-27-28-29), le degré de résistance au feu ainsi que les dimensions de passage libre choisi

** Une force au moins égale à 3 est nécessaire sur les bloc-portes avec des caractéristiques de résistance au feu selon l'EN1154

Utilisable en MODE 1 ou 2 suivant PV DAS SA 15 01 07 & SA 15 01 08

Utilisable en MODE 1 suivant PV FEU EFR 14-001671 et extensions.

IV. CARACTERISTIQUES DES EQUIPEMENTS

- Les déclencheurs électromagnétiques sont identifiables grâce à une étiquette collée sur la ventouse électromagnétique :

VENTOUSE MURALE	PERJES		OPERA Série 180 (acier) ou 190 (plastique)	
REFERENCE COMMERCIALE	VEM 45-20	VDM 45-20	01 LF	01 PHV
TENSION (Vcc)	24 ou 48	24 ou 48	24V	48V
CONSOMMATION (W)	0.8	1.5	< 3.5W	< 3.5W
FONCTIONNEMENT	RUPTURE	EMISSION	RUPTURE	RUPTURE
FORCE DE RETENUE ELECTROMAGNETIQUE (DaN)	20	20	20	20

CONTROLE D'ACCES	Tension d'alimentation	Consommation Puissance	Force de retenue
EF300 (SEWOSY)	24V	480mA	300 Kg
EF550 (SEWOSY)	24V	480mA	550 Kg
EFF 10405	Pouvoir de coupure 48V / 5A		

Codification utilisée pour le marquage des caractéristiques d'entrée selon le type de déclencheur
H = Heure
E.TELE = entrée de télécommande
E = émission
R = rupture
TBTS = très basse tension de sécurité
Vcc = Volt courant continu
W = Watt

Exemple de marquage d'une ventouse électromagnétique

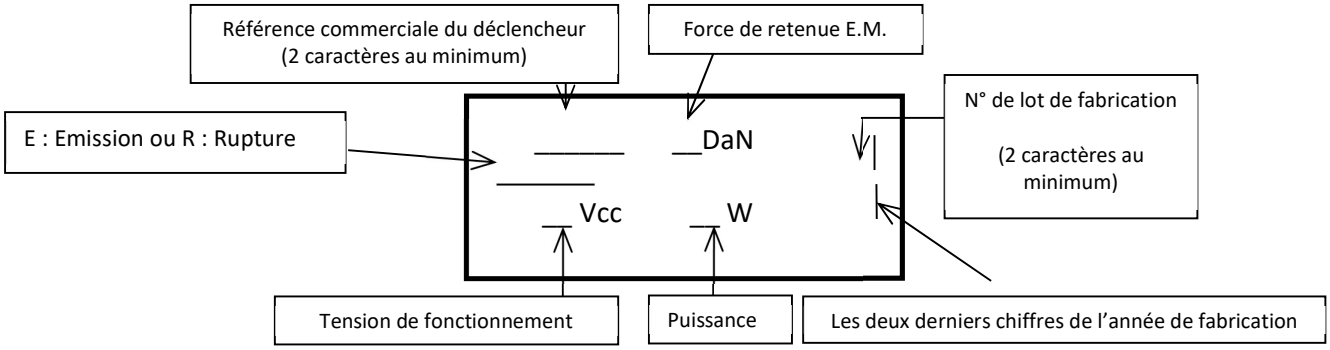

Pour l'ensemble des caractéristiques électriques et des consommations, des raccordements ou du fonctionnement des équipements, se référer à la notice du fournisseur.

Option complémentaire de sécurité

Utilisable en MODE 0-1-2 suivant PV DAS SA 15 01 07 & SA 15 01 08

Equipement	Référence	Fabricant	MODE
Contact de Position	10 400 / 10 405	EFF EFF	0-1-2
	Intégré aux ventouses VEM / VDM	PERJES	0-1-2
Fusible thermique	FU 70	MECALECTRO	0-1-2
DAD	CARAÏBE	FINSECUR	0-1-2
Organe de déclanchement manuel	Nemo-C	FINSECUR	0-1-2
	DMxx / PB1011 / PB19	SEWOSY	0-1-2
	10017 / 11660 / 10035 10036/ 10040 / 10041	AXENDIS	0-1-2

Utilisable en MODE 0-1 suivant PV FEU EFR 14-001671

Equipement	Référence	Fabricant	MODE
Contrôle d'accès	Série NLEX	SEWOSY	0-1

Dispositif de contrôle d'accès et d'automatisme

Equipement	Référence	Fabricant	MODE
Verrouillage en applique	Ventouse EF300 / EF550 PV 61.937 (issue secours) : n°973/07 + 976/07	SEWOSY	0-1-2

Options complémentaires des panneaux

Utilisable en MODE 0-1-2 suivant PV FEU EFR 14-001671

Equipement	Référence	Fabricant	MODE
Joint de feuillure	Joint graphite à lèvre FLEXILODICE GW SA 15x2	ODICE	0-1-2
Plinthe automatique	PAJ 650	JUNG	
	STADI L 24/20	ATHMER	

V. CRITERE D'APPLICATION DE L'OPTION D'ACCESSIBILITE PMR

(Personne à Mobilité Réduite)

Validations accès P.M.R.
Effort ≤ 50 N

QUINCAILLERIES APPLICABLES POUR LES PORTES 1 & 2 VANTAUX

FERME PORTE	Glissière ou Bandeau	Largeur de vantail
TS 93	Glissière GN ou G EMF ou GSR EMF	900 à 950
TS 92	Glissière GN ou G EMF ou GSR EMF	
TS2000	Bras compas	
TS4000	Bras compas	

ATTENTION :
Les bâtis 4 faces ne sont pas compatibles avec les applications PMR en raison de la hauteur de feuillure du seuil supérieur à 20 mm

Options complémentaires de sécurité

Utilisable en MODE 0-1-2

Equipement	**MODE**
Contact de Position	0-1-2
Fusible thermique	0-1-2
DAD	0-1-2
Organe de déclanchement manuel	0-1-2

Utilisable en MODE 0-1

Equipement	**MODE**
Contrôle d'accès	0-1

Dispositif de contrôle d'accès et d'automatisme

Equipement	MODE
Verrouillage en applique	0-1-2

Options complémentaires des panneaux

Utilisable en MODE 0-1-2

Equipement	MODE
Joint de feuillure	0-1-2
Plinthe automatique	

VI. CONSEILS

Pour que ce produit vous donne entière satisfaction, SOUCHIER-BOULLET vous conseille de respecter les consignes d'installation, les consignes d'utilisation et les consignes de maintenance.

CONSIGNES D'INSTALLATION

Se reporter au fascicule « NOTICE DE MONTAGE »

CONSIGNES D'UTILISATION

- Ne pas laver les vantaux à grande eau.
- Ne pas aider à la fermeture du vantail au risque de détériorer le ferme porte.
- Ne jamais laisser d'obstacle sur la trajectoire du vantail.

Mise en service de portes D.A.S. :

- Alimenter le C.M.S.I. ou le D.A.D.
- Armer le dispositif anti-réarmement.
- Coller délicatement le vantail sur le boîtier ventouse mural

CONSIGNES DE MAINTENANCE réalisées selon la NF S 61933

Les contrôles et vérifications sont à effectuer une fois par an au minimum.

- Contrôler l'état général des vantaux et du bâti.
- Contrôler les bagues d'usure des paumelles.
- Vérifier les fixations des accessoires.
- Vérifier le fonctionnement de l'ensemble de l'installation.

Portes D.A.S. :

- Vérifier les câblages et les connexions
- Simuler une détection incendie par l'intermédiaire du C.M.S.I. ou du D.A.D. et Vérifier :

  - Le bon fonctionnement de chaque accessoire
  - Le temps de fermeture (<30 secondes) et une vitesse angulaire maxi 10°/sec
  - L'efficacité du système anti-réarmement
  - L'efficacité du système de sélection des vantaux le cas échéant
  - Les couples à exercer au point de manœuvre* du vantail pour une ouverture des vantaux (voir tableau notice de pose)
  - Le couple à exercer au point de manœuvre* du vantail pour un déclenchement manuel (40 à 120 Nm)

*Point de manœuvre** : Lorsque ce point n'est pas clairement matérialisé (cas d'une fermeture antipanique par exemple), le point de manœuvre sera pris à 100 mm du bord du vantail.

VII. IDENTIFICATION DU PRODUIT

- Toutes les portes sont identifiables grâce à une plaque signalétique apposée en bas du vantail côté paumelles :

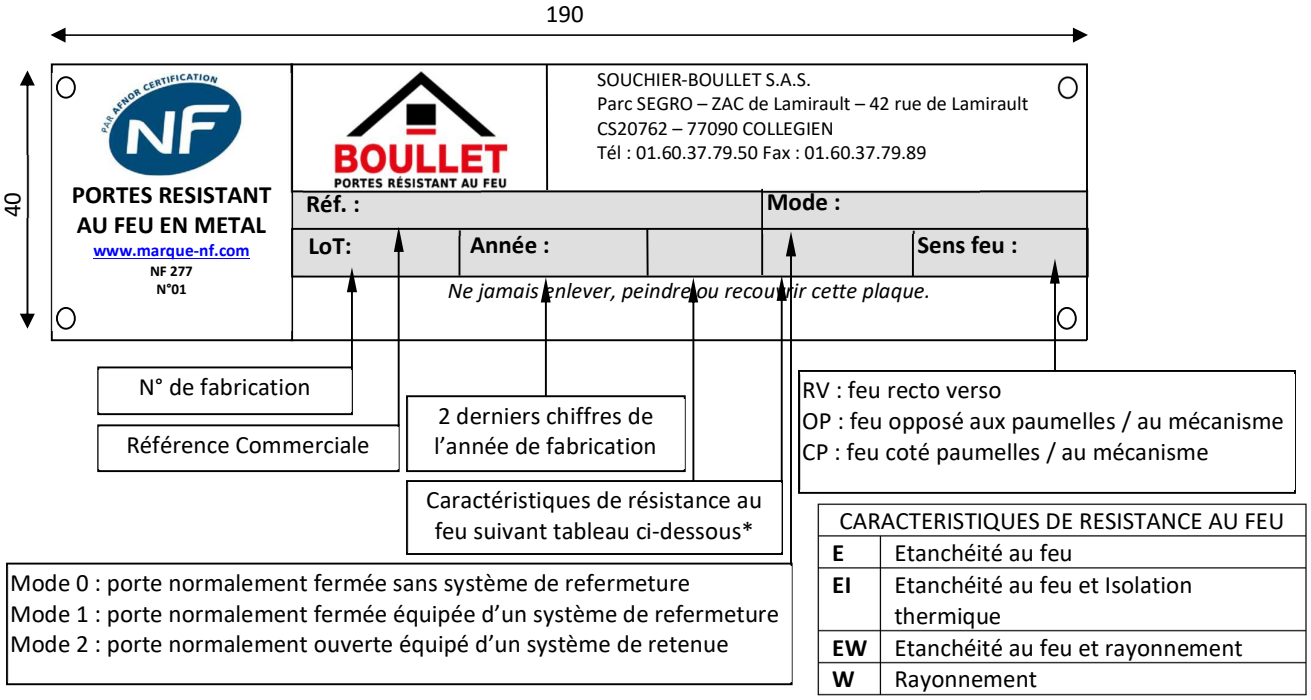

CARACTERISTIQUES DE RESISTANCE AU FEU	
E	Etanchéité au feu
EI	Etanchéité au feu et Isolation thermique
EW	Etanchéité au feu et rayonnement
W	Rayonnement